NEMTEK
Electric Fencing Products

Agri Box: Elektrogeräte-Schutzbox und/oder stoßfeste Box

Bedienungsanleitung



Agri-Box-Kit: Inhalt und Mengen

1. 1 x Agri Box
2. 3 x Pfostenklemme
3. 3 Verstärkungsblech
4. 3 x Stoßfangblech
5. **a**) 12 x Schraube und Sicherungsmutter
   b) 8 x Schraube und Mutter (verzinkt)
6. 4 x Zylinderschraube M5x12 mm
7. 6 x Zaunschraube M10,
   6 x Mutter M10 und 12 x Unterlegscheibe
8. 6 x Sammelschienenisolator
9. 2 x Batteriekabel
10. 1 x Spannungsführender Draht
11. 1 x Solarpanel-Halterung
    4 x Solarpanel-Blech
12. 2 x Solarpanel
13. 2 x Solarregler

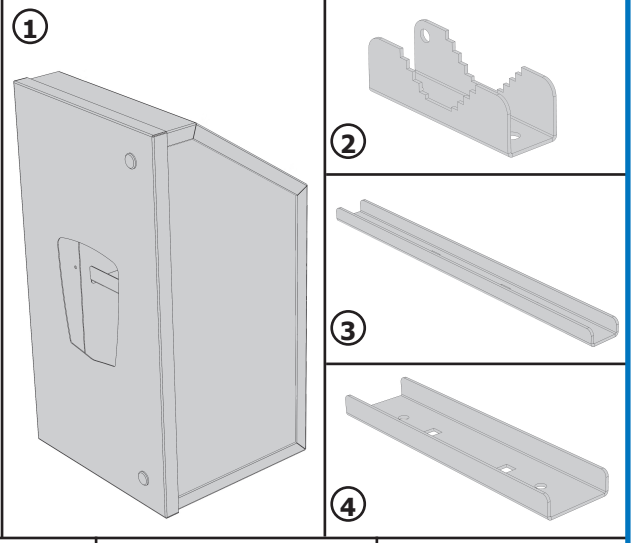

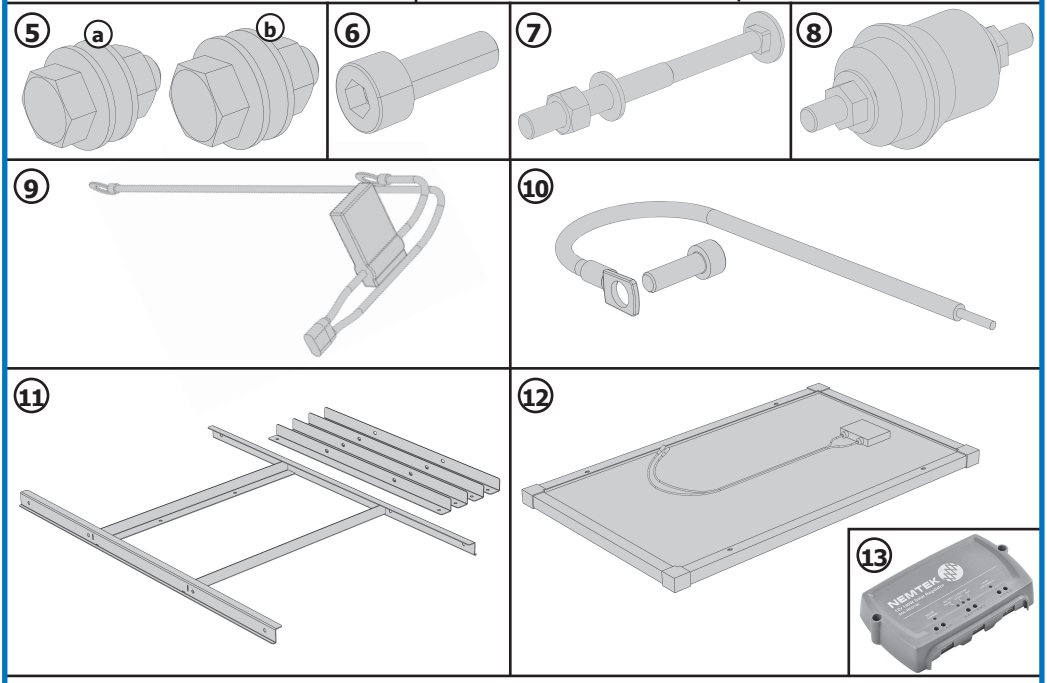

Für den Zusammenbau erforderliches Werkzeug (nicht im Lieferumfang enthalten):

Für **5a** – Schraubenschlüssel SW 13, Ratsche und Steckschlüssel · Für **5b** – Schraubenschlüssel SW 14, Ratsche und Steckschlüssel · – Schraubenschlüssel SW 17 · Innensechskantschlüssel 4 mm, lang

Einsetzen des Agri-Elektrozaungeräts in die Agri-Box

A Setzen Sie den 2,4-m-Montagepfosten in den Boden (max. 76 mm Pfostendurchmesser)

B Legen Sie die Agri-Box auf den Boden, öffnen Sie die Klappe und ziehen Sie die Batterieabdeckung heraus

C Setzen Sie das Elektrozaungerät in die Box ein und schließen Sie sie am Kabelbaum an, während sie auf dem Boden liegt

D Schrauben Sie die Solarpanel-Halterung an der Box fest, während sie auf dem Boden liegt

A

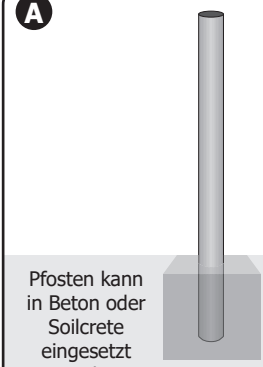

Pfosten kann in Beton oder Soilcrete eingesetzt werden

Tiefe zum Betonieren des Pfostens: 0,6 m

B



Agri-Box auf ebener Oberfläche

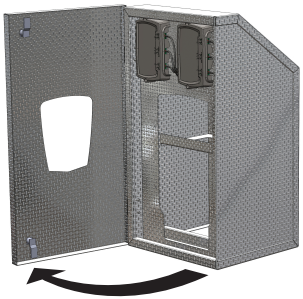

Öffnen Sie die Tür

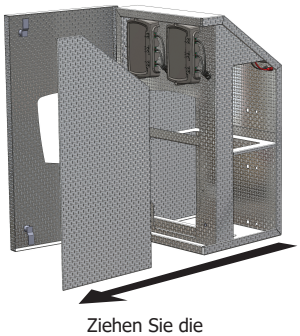

Ziehen Sie die Batterieabdeckung heraus

C



Schieben Sie das Elektrozaungerät in die Box (4 x Zylinderschraube M5x12 mm verwenden)



Schließen Sie den Kabelbaum an

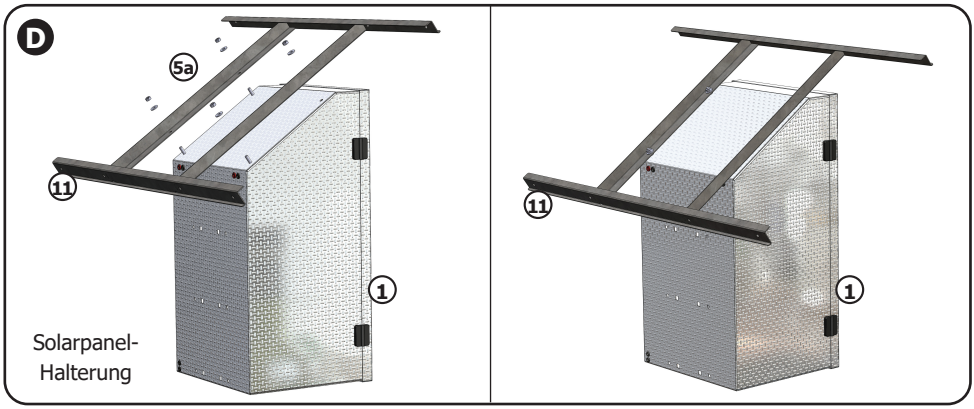

Pfostenmontage der Agri-Box

E Montage der Agri-Box am Pfosten

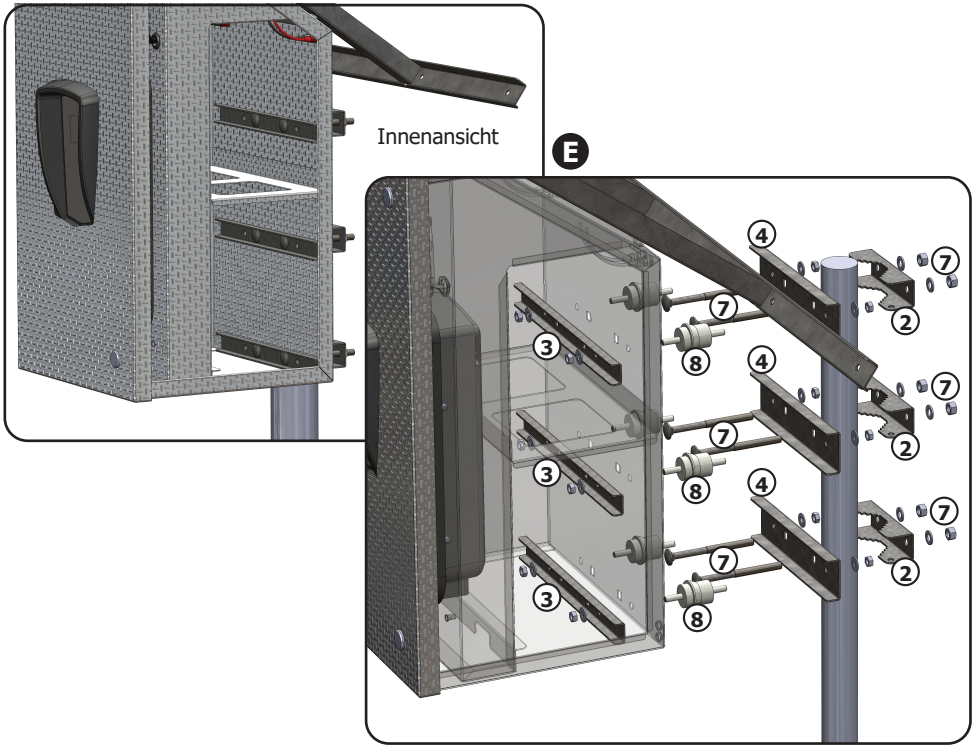

Bitte beachten: Die Oberseite des Pfostens sollte wie oben dargestellt unter der Solarpanel-Halterung bleiben

Installation von Batterien

F Führen Sie vor dem Einlegen der Batterien die Hochspannungs-/Zaunkabel durch die Löcher hinten/unten und verbinden Sie sie mit dem Elektrozaungerät

G Schließen Sie die Batteriekabelbäume an der/den Batterie(n) an

H Montieren Sie die untere Batterieplatte und schieben Sie die Batterie(n) in die Box

I Schließen Sie die Batteriestecker am Kabelbaum an

J Schieben Sie die Batterieabdeckung in die richtige Position, schließen Sie die Abdeckung und verriegeln Sie sie

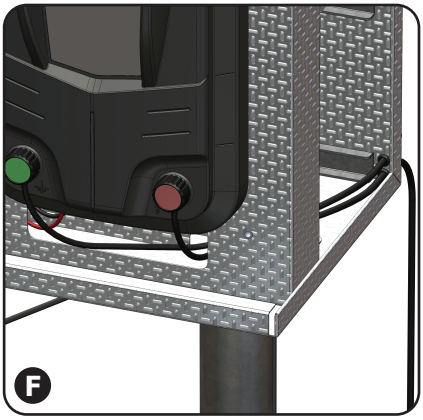

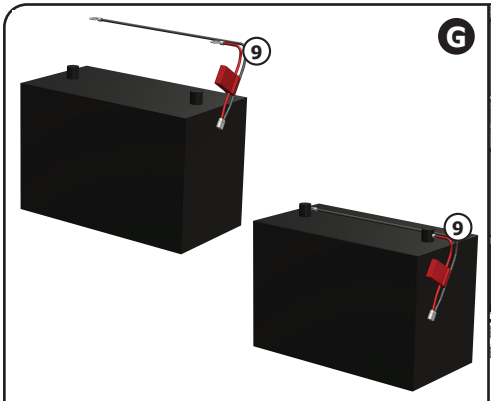

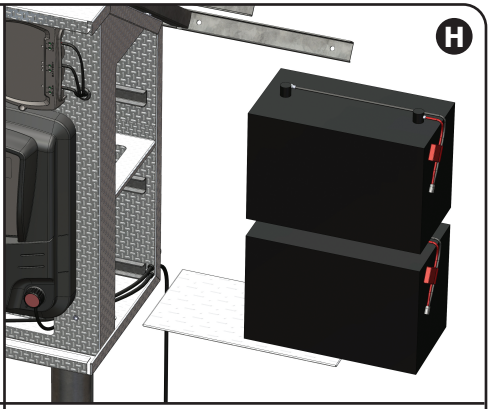

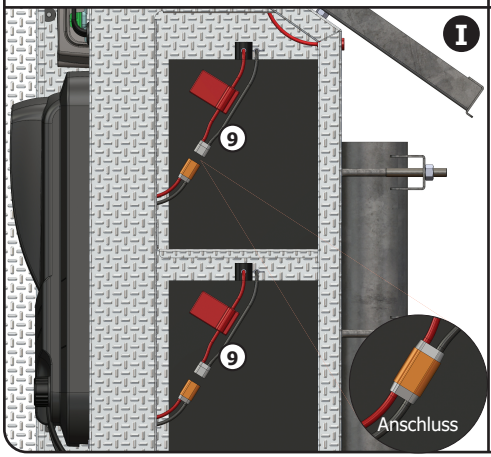

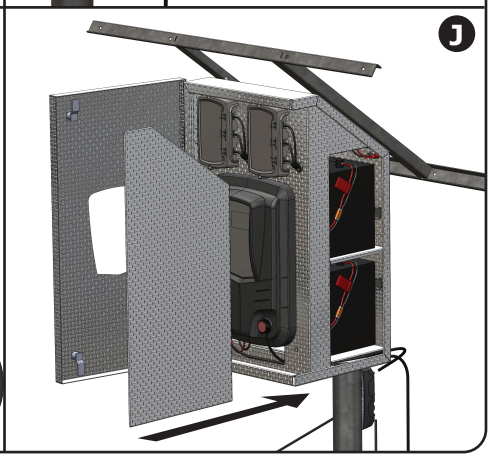

Installation von Solarpanels

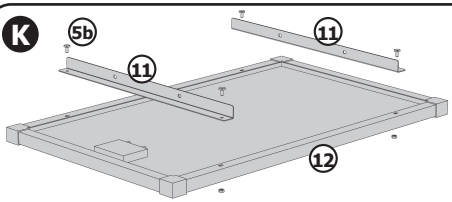

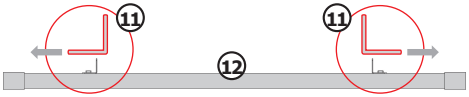

Bei der Befestigung der Solarbleche an den Solarpanels ist die Ausrichtung entscheidend. Siehe oben.

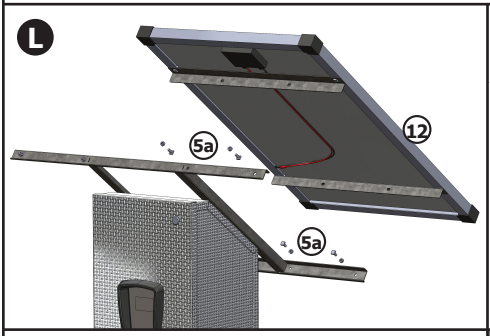

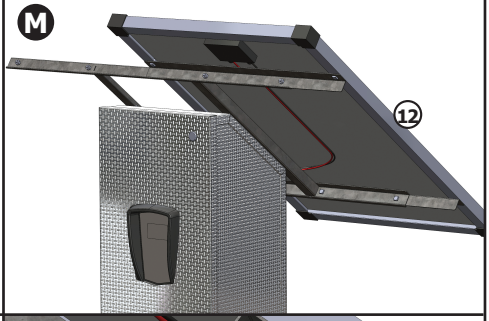

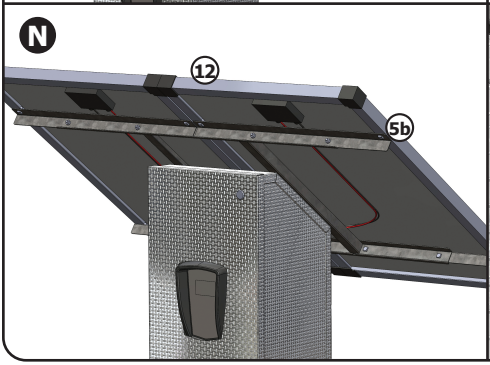

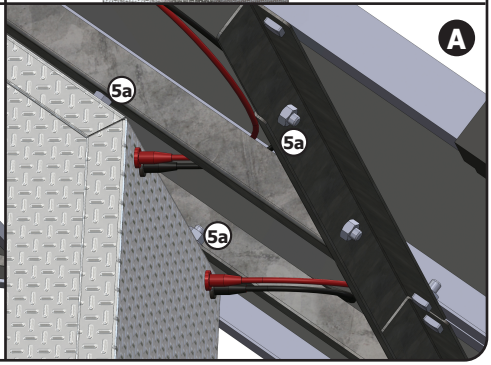

L Setzen Sie die mitgelieferten Schrauben für die Montage der Solarpanels in die Löcher im Rahmen ein

M Setzen Sie das Solarpanel auf den Rahmen und richten Sie die Schrauben zur Befestigung auf die Solarpanel-Schienen aus

N Schrauben Sie das Solarpanel am Rahmen fest

A Schließen Sie die Batteriestecker am Kabelbaum an

P **Bitte beachten: Nur für die stoßfeste Box** Schließen Sie das spannungsführende Kabel von der Klemme des Elektrozaungeräts wie in der Abbildung gezeigt an die Box an

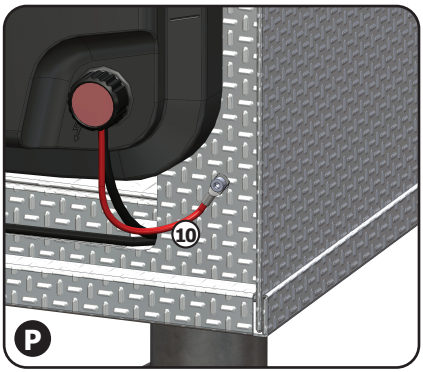

WARTUNG

1. Trennen Sie die Batterie(n): Siehe Abbildung J auf Seite 5
2. Trennen Sie die Solarpanels: Siehe Abbildung O auf Seite 6

GARANTIE

Sofern nicht anders angegeben, gilt für alle Elektrozaungeräte von Nemtek eine zweijährige Garantie und für alle anderen Elektrozaunkomponenten eine einjährige Garantie ab Verkaufsdatum bei Defekten aufgrund von Herstellungs- oder Materialfehlern. Nemtek (Pty) Ltd repariert oder ersetzt ein Produkt, das sich als defekt erweist, nach eigenem Ermessen.

Nemtek (Pty) Ltd garantiert nicht, dass der Betrieb des Produkts ununterbrochen und vollkommen fehlerfrei erfolgt. Defekte Produkte müssen an eine Filiale der Nemtek Group zurückgesendet werden. Der Käufer trägt alle Versandkosten und sonstigen Gebühren für die Rücksendung des Produkts an Nemtek (Pty) Ltd.

GEWÄHRLEISTUNGSBESCHRÄNKUNG

Die Garantie gilt nicht für Mängel, die durch höhere Gewalt, Änderungen durch den Käufer oder Dritte, Fehlanwendung, Vernachlässigung, Missbrauch, Unfall oder falsche Handhabung entstehen.

AUSSCHLIESSLICHE RECHTSMITTEL

Die hierin vorgesehenen Rechtsmittel stellen die einzige Haftung von Nemtek (Pty) Ltd und die einzigen und ausschließlichen Rechtsmittel des Käufers bei Garantieverletzung dar. Nemtek (Pty) Ltd haftet nicht für besondere, zufällige, unmittelbare oder mittelbare Schäden, ungeachtet ihrer Grundlage auf dem Vertragsrecht, Schadensersatzrecht oder anderen Rechtstheorien. Die vorstehende Garantie ersetzt alle anderen ausdrücklichen, stillschweigenden oder gesetzlichen Gewährleistungen, einschließlich, aber nicht beschränkt auf Garantien der Marktgängigkeit und Eignung für einen bestimmten Zweck.

NEMTEK
Electric Fencing Products

WENC_AGRI_BOX 02/25 Rev.1.4