NEMTEK
Electric Fencing Products

Agri Box : Électrificateur Protection et/ou Shockbox

Manuel d'utilisation



Kit Agri Box : Contenu et quantités

1. 1 x Agri Box
2. 3 x colliers de serrage
3. 3 x plaques de renfort
4. 3 x plaques antichocs
5. **a**) 12 boulons et écrous de blocage
   b) 8 boulons et écrous (galvanisés)
6. 4 vis d'assemblage M5 x 12 mm
7. 6 boulons de clôture M10,
   6 écrous M10 et 12 rondelles
8. 6 isolateurs de barre omnibus
9. 2 câbles de batterie
10. 1 x fil sous tension
11. 1 support de panneau solaire
    4 plaques de panneau solaire
12. 2 x panneaux solaires
13. 2 x régulateurs solaires

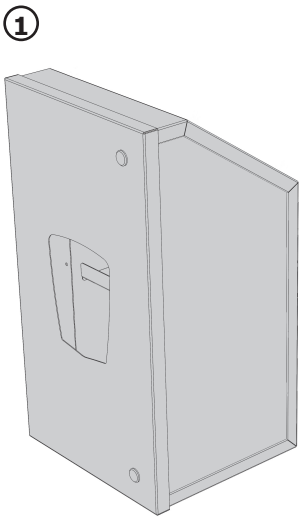

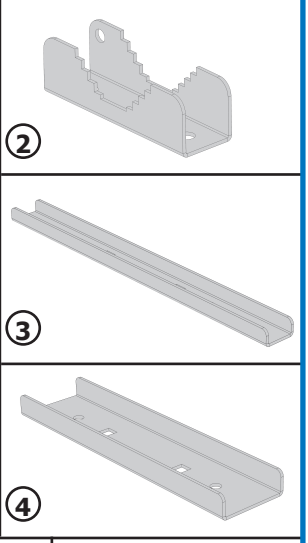

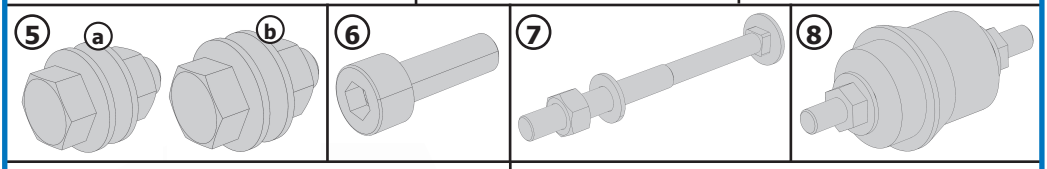

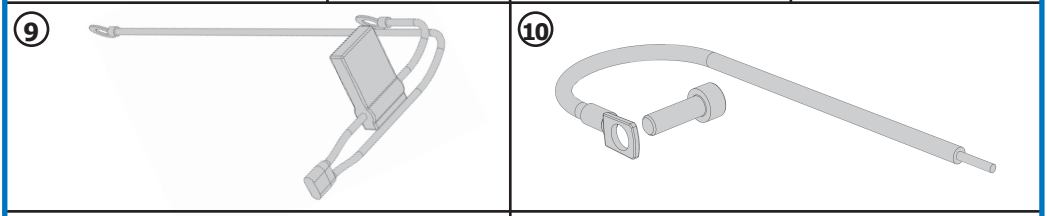

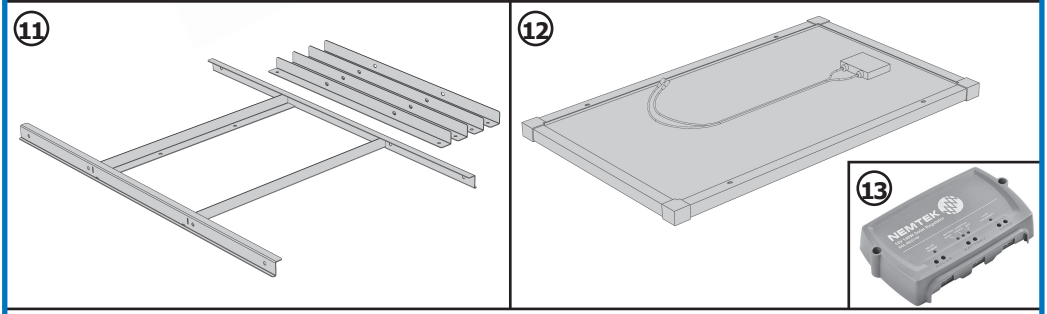

Outils requis pour l'assemblage (non fournis) :

Pour clé de serrage **a** - Nº 13, cliquet et douille · Pour clé de serrage **5b** - Nº 14, cliquet et douille · Clé de serrage Nº 17 · clé Allen longue de 4 mm

Insertion de l'électrificateur Agri dans l'Agri Box

A Installez votre piquet de montage de 2,4 m dans le sol (diamètre maximum de piquet de 76 mm)

B Placez l'Agri Box au sol, ouvrez la porte et faites glisser le couvercle de batterie vers l'extérieur

C Placez l'électrificateur dans le boîtier et connectez-le au faisceau tout en restant au sol.

D Boulonnez le support du panneau solaire sur le boîtier alors qu'il est encore au sol

A

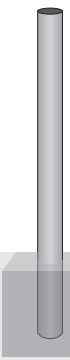

Le piquet peut être fixé dans du béton ou du soilcrete

Profondeur de bétonnage du piquet : 0,6 m de profondeur

B



Agri Box sur une surface plane

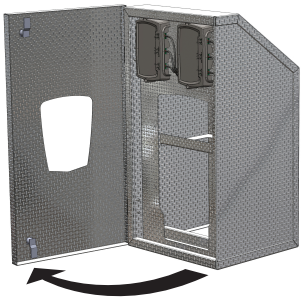

Ouvrez la porte



Faites glisser le couvercle du compartiment de la batterie

C



Électrificateur dans le boîtier (utilisez 4 vis d'assemblage M5 x 12 mm)

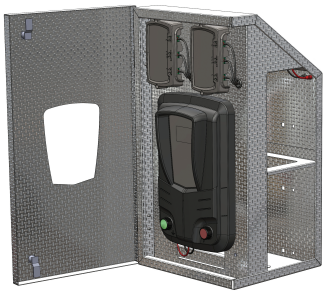

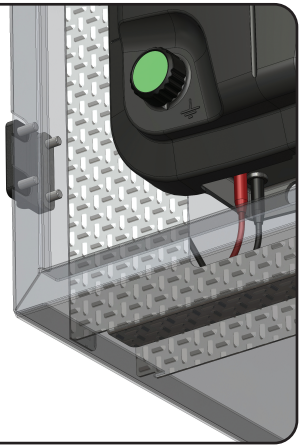

Branchez le faisceau

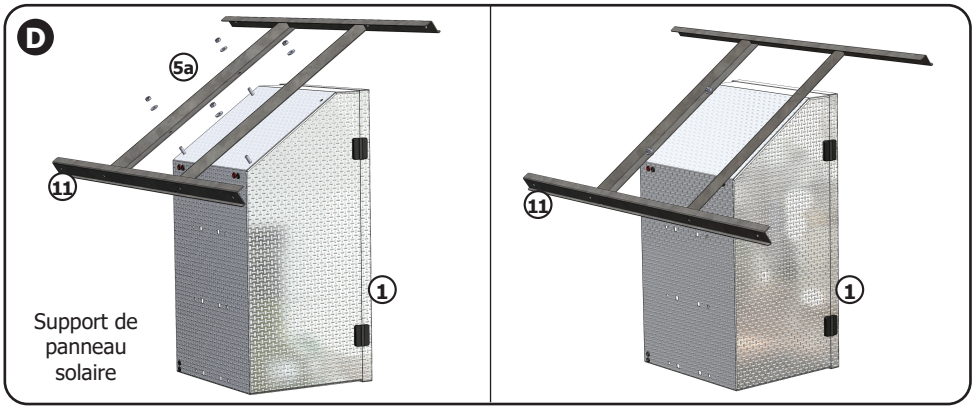

Montage sur piquet de l'Agri Box

E Montage de l'Agri Box sur le piquet

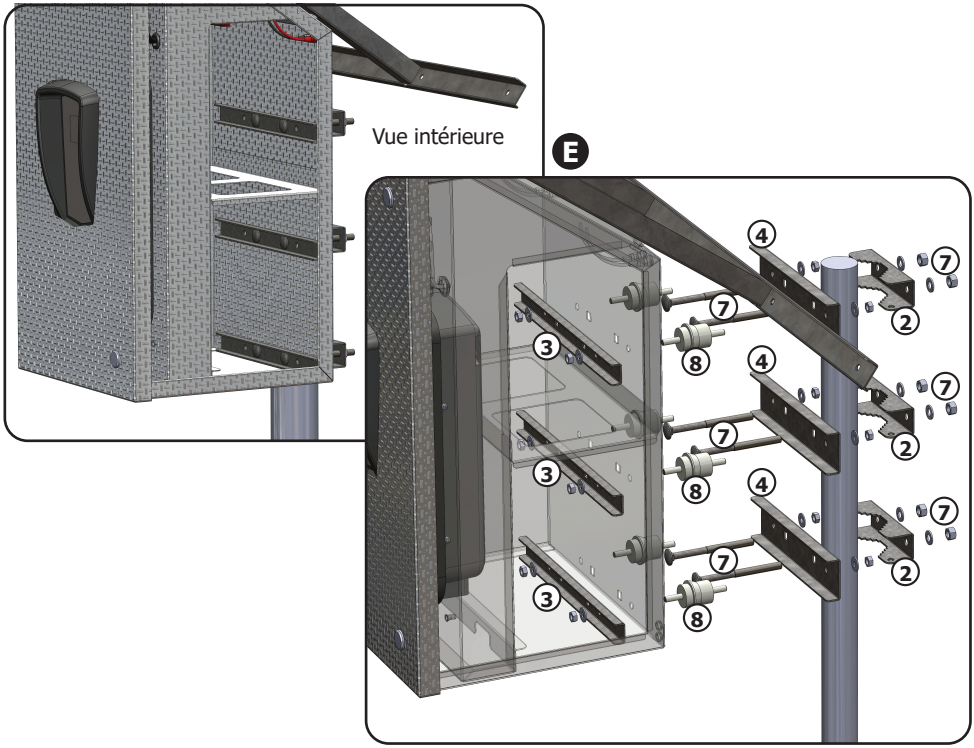

Remarque : le haut du piquet doit rester en dessous du support du panneau solaire, comme illustré ci-dessus

Procédure d'installation de la batterie

F Avant d'insérer les batteries, faites passer les câbles HT/de clôture dans les trous à l'arrière/en bas et connectez-les à l'électrificateur

G Brancher les faisceaux de la batterie sur la ou les batteries

H Installez la plaque inférieure de la batterie et faites glisser la ou les batteries dans la boîte

I Branchez les connecteurs de la batterie au faisceau

J Glissez le couvercle du compartiment de batterie pour le mettre en place, fermez le couvercle et verrouillez-le.

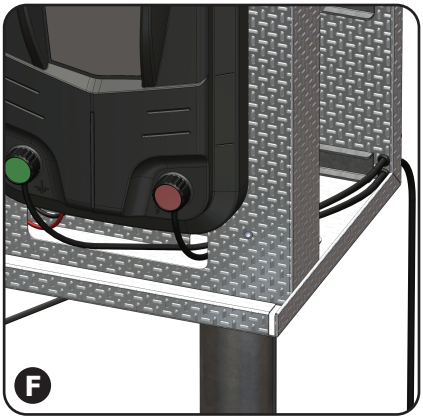

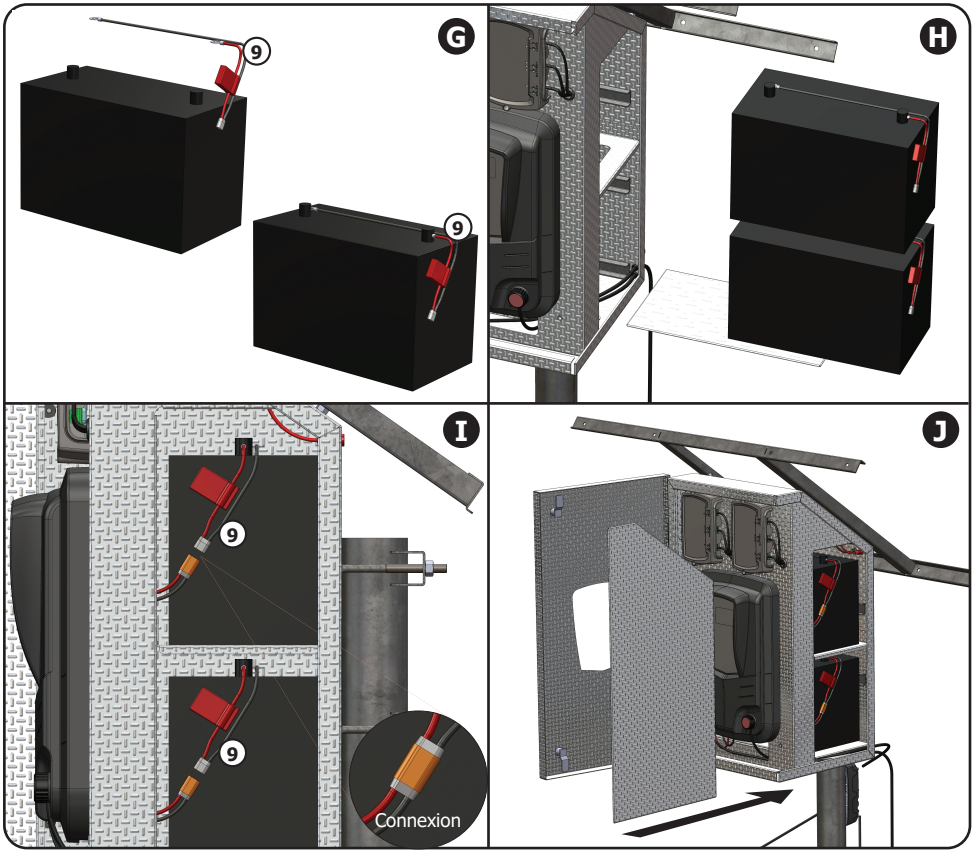

Installation du panneau solaire

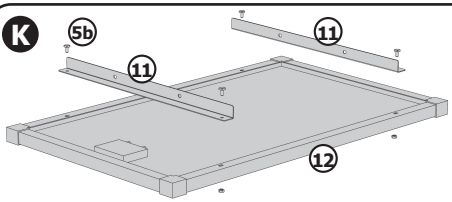

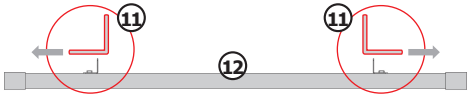

Lors de la fixation des plaques solaires sur les panneaux solaires, l'orientation est cruciale. Voir ci-dessus.

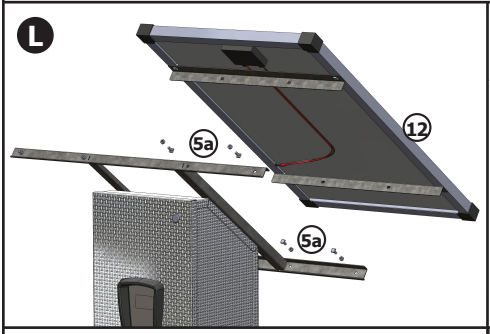

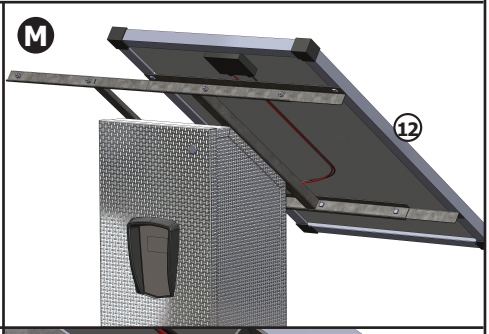

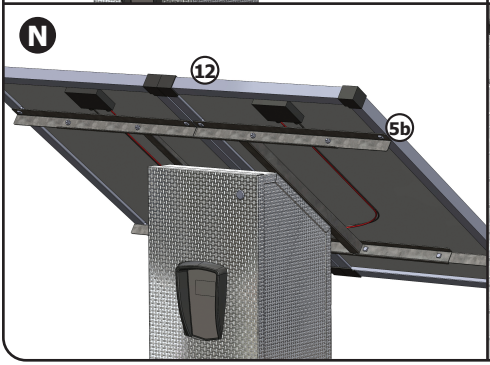

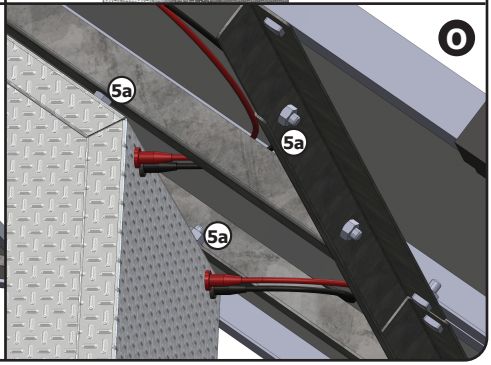

L Placez les boulons fournis pour l'installation du panneau solaire dans les trous du châssis

M Placez le panneau solaire sur le cadre et alignez les boulons pour le fixer aux barres du panneau solaire

N Fixez le panneau solaire sur le cadre à l'aide de boulons.

O Branchez les connecteurs de la batterie au faisceau

P **Remarque : pour l'option Shockbox uniquement**
Fixez le fil sous tension de la borne de l'électrificateur au boîtier, comme illustré

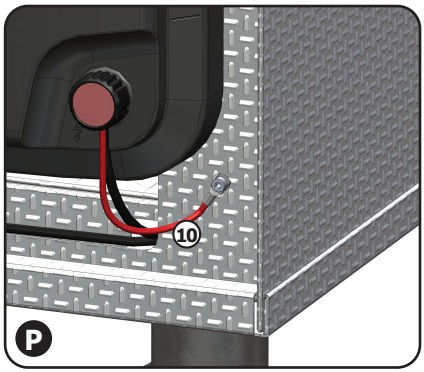

ENTRETIEN

1. Débranchez la ou les batteries : Reportez-vous à l'image J à la page 5
2. Débranchez les panneaux solaires : Reportez-vous à l'image O à la page 6

GARANTIE

Sauf indication contraire, tous les électrificateurs Nemtek disposent d'une garantie de 2 ans, et tous les autres composants de clôture disposent d'une garantie de 1 an à compter de la date de vente contre les défauts dus à un défaut de fabrication ou de matériaux. Nemtek (Pty) Ltd réparera ou remplacera, à sa discrétion, un produit qui s'avère défectueux.

Nemtek (Pty) Ltd ne garantit pas que le fonctionnement du produit sera ininterrompu et totalement exempt d'erreurs. Les produits défectueux doivent être retournés à l'un des points de vente du Groupe Nemtek. L'acheteur devra payer tous les frais d'expédition et autres frais pour le retour du produit à Nemtek (Pty) Ltd.

LIMITATION DE GARANTIE

La garantie ne s'applique pas aux défauts résultant de cas de force majeure, de modifications apportées par l'acheteur ou un tiers, d'une mauvaise utilisation, d'une négligence, d'abus, d'un accident ou d'une mauvaise manipulation.

RECOURS EXCLUSIFS

Les recours prévus dans les présentes sont la seule responsabilité de Nemtek (Pty) Ltd et les seuls recours exclusifs de l'acheteur en cas de rupture de garantie. Nemtek (Pty) Ltd ne sera pas responsable des dommages spéciaux, accessoires, consécutifs, directs ou indirects, qu'ils soient basés sur un contrat, un délit ou toute autre théorie juridique. La garantie qui précède remplace toute autre garantie, expresse, implicite ou légale, y compris, mais sans s'y limiter, les garanties de qualité marchande et d'adéquation à un usage particulier.

NEMTEK
Electric Fencing Products

WENC_AGRI_BOX 02/25 Rév.1.4