NEMTEK
Electric Fencing Products

Agri Box: Elettrificatore Protezione e/o Shockbox

Manuale di istruzioni



Kit Agri Box: Contenuto e quantità

1. 1 Agri Box
2. 3 morsetti per pali
3. 3 piastre di rinforzo
4. 3 piastre antiurto
5. **a**) 12 x bulloni e controdadi
   b) 8 x bulloni e dadi (zincati)
6. 4 viti a esagono incassato M5x12 mm
7. 6 bulloni per recinzione M10,
   6 dadi M10 e 12 rondelle
8. 6 isolatori per barre di distribuzione
9. 2 cavi della batteria
10. 1 filo sotto tensione
11. 1 staffa per pannello solare
    4 piastre per pannelli solari
12. 2 pannelli solari
13. 2 regolatori solari

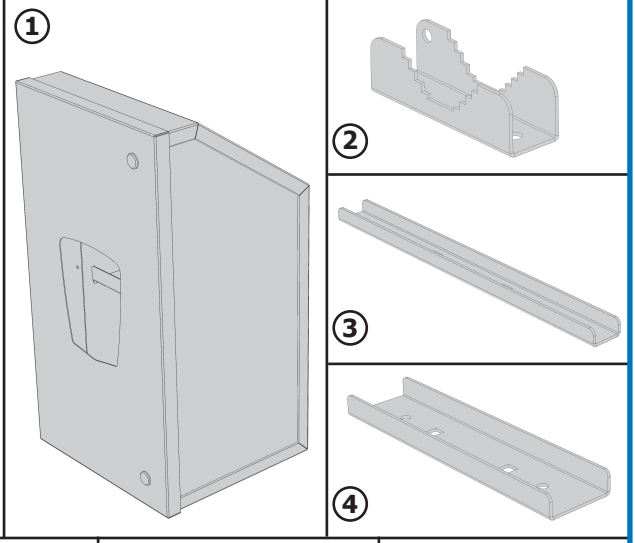

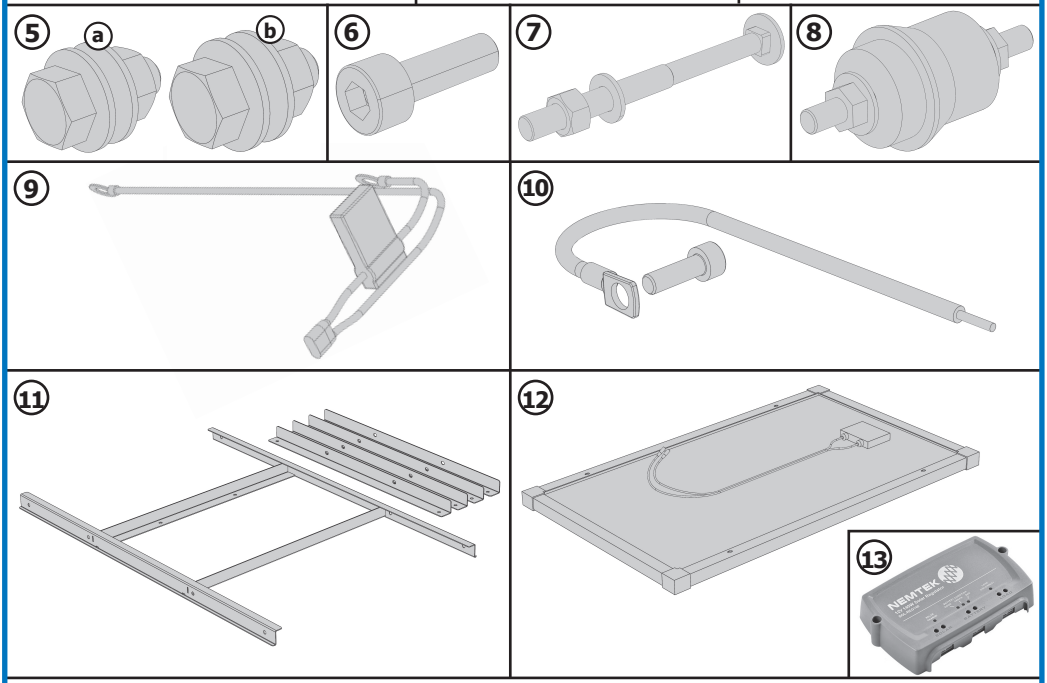

Utensili necessari per il montaggio (non forniti):

Per **5a** - n.13 chiave inglese, cricchetto e bussola · Per **5b** n.14, chiave inglese, cricchetto e bussola · n.17 chiave inglese · chiave a brugola lunga 4 mm

Inserimento dell'elettrificatore Agri nell'Agri Box

A Piantare il palo di montaggio da 2,4 m a terra (diametro massimo del palo 76 mm)

B Posizionare la Agri Box a terra, aprire lo sportello e far scorrere il coperchio della batteria

C Posizionare l'elettrificatore nella scatola e collegarlo al cablaggio mentre è a terra

D Fissare la staffa del pannello solare alla scatola mentre è a terra

A

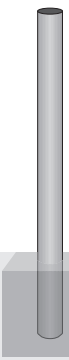

Il palo può essere posizionato in calcestruzzo o in cemento da interramento

Profondità per il collegamento del palo: 0,6 m di profondità

B



Agri Box su superficie piana

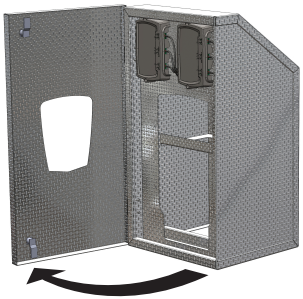

Aprire lo sportello



Estrarre il coperchio della batteria

C



Elettrificatore nella scatola (utilizzare 4 viti a testa cilindrica M5x12 mm)

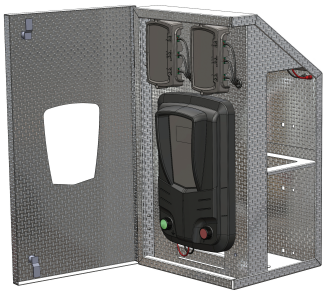

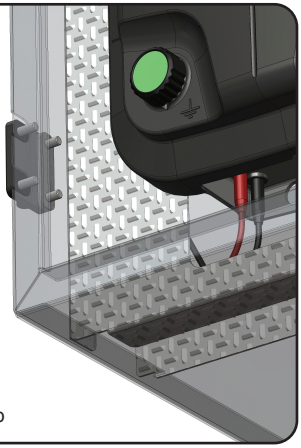

Collegare il cablaggio

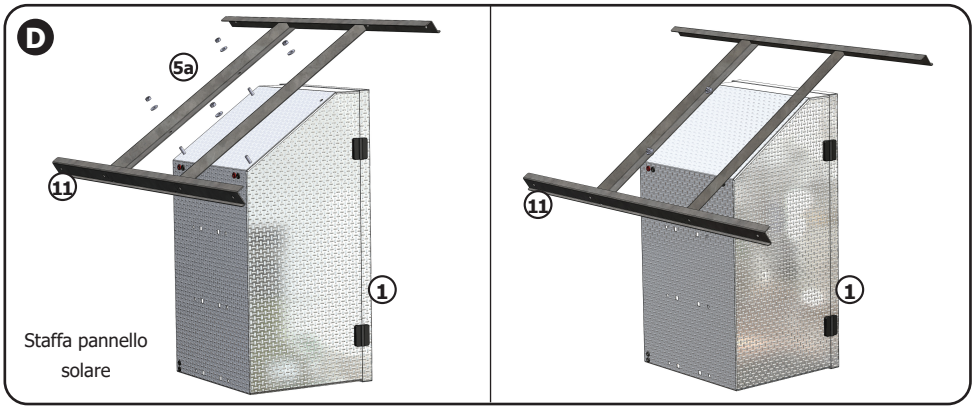

Montaggio del palo dell'Agri Box:

E Montaggio di Agri Box sul palo

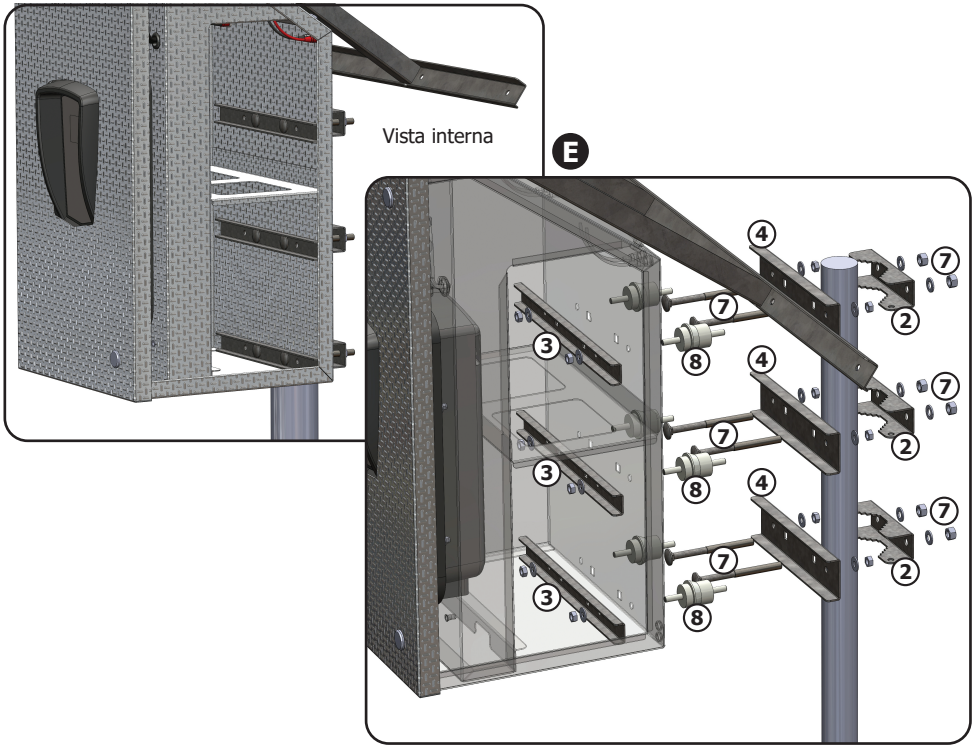

Nota: la parte superiore dell'asta deve rimanere sotto la staffa del pannello solare, come mostrato sopra

Procedura di installazione della batteria

F Prima di inserire le batterie, far passare i cavi HT/di recinzione attraverso i fori sul retro/nella parte inferiore e collegarli all'elettrificatore

G Collegare i cablaggi della batteria alle batterie

H Installare la piastra della batteria inferiore e far scorrere le batterie nella scatola

I Collegare le spine della batteria al cablaggio

J Far scorrere il coperchio della batteria in posizione, chiudere lo sportello e bloccarlo

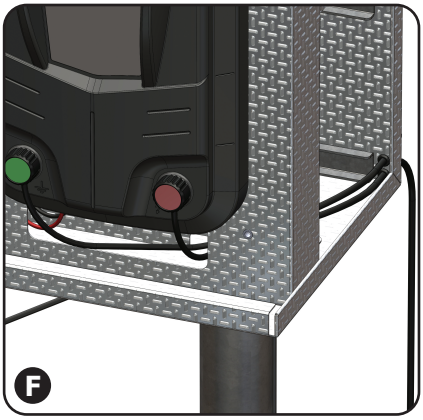

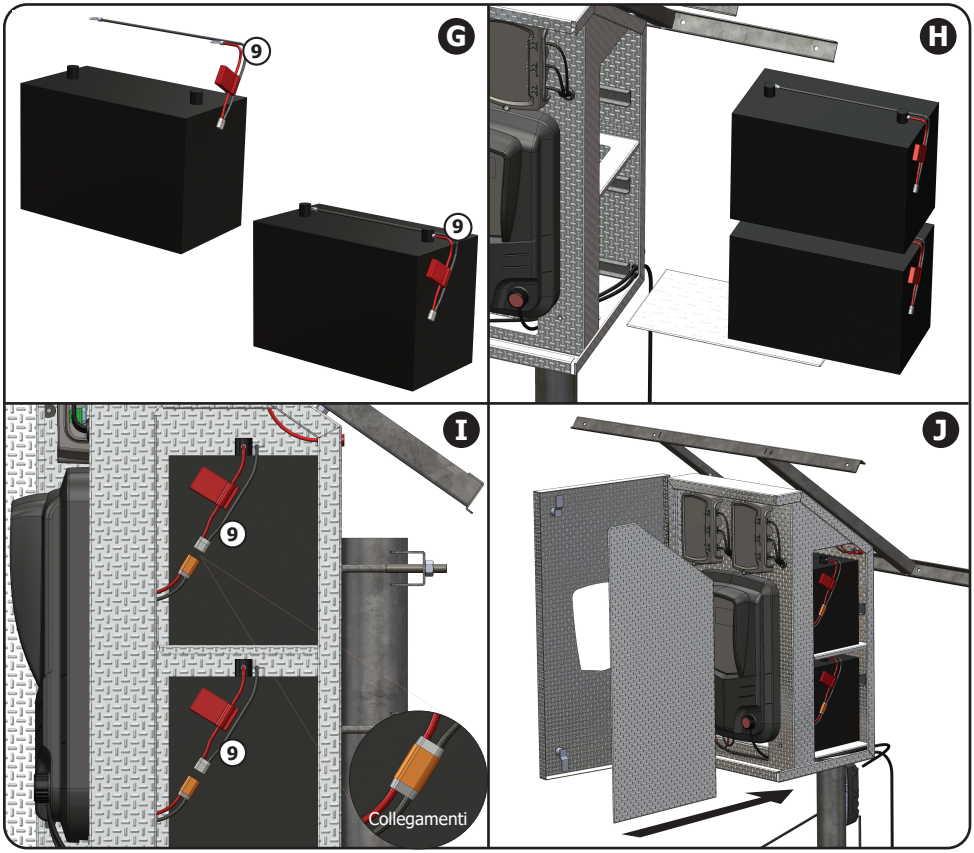

Installazione del pannello solare

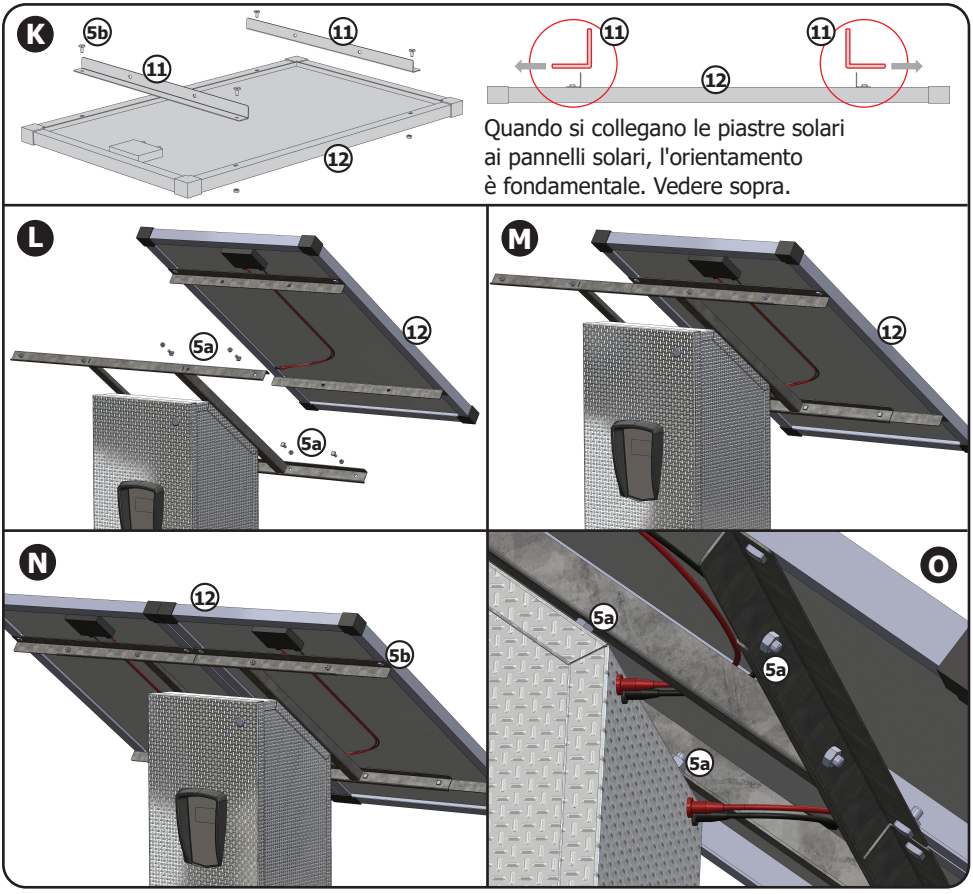

Quando si collegano le piastre solari ai pannelli solari, l'orientamento è fondamentale. Vedere sopra.

L Posizionare i bulloni forniti per l'installazione del pannello solare nei fori del telaio

M Posizionare il pannello solare sul telaio e allineare i bulloni da fissare alle barre del pannello solare

N Fissare il pannello solare sul telaio

O Collegare le spine della batteria al cablaggio

P **Nota: solo per l'opzione Shockbox**
Collegare il filo sotto tensione dal terminale dell'elettrificatore alla scatola, come illustrato

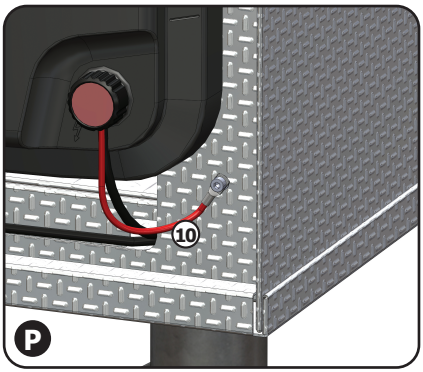

MANUTENZIONE

1. Scollegare le batterie: Fare riferimento all'immagine J a pagina 5
2. Scollegare i pannelli solari: Fare riferimento all'immagine O a pagina 6

GARANZIA

Se non diversamente specificato, tutti gli elettrificatori Nemtek hanno una garanzia di 2 anni e tutti gli altri componenti di recinzione hanno una garanzia di 1 anno dalla data di vendita a fronte di fabbricazione o materiali difettosi. Nemtek (Pty) Ltd, a sua discrezione, riparerà o sostituirà un prodotto difettoso.

Nemtek (Pty) Ltd non garantisce che il funzionamento del prodotto sia ininterrotto e totalmente privo di errori. I prodotti difettosi devono essere restituiti a uno dei punti vendita del gruppo Nemtek. L'acquirente dovrà sostenere tutte le spese di spedizione e gli altri oneri per la restituzione del prodotto a Nemtek (Pty) Ltd.

LIMITAZIONE DI GARANZIA

La garanzia non si applica ai difetti derivanti da eventi naturali, modifiche da parte dell'acquirente o di terze parti, uso improprio, negligenza, abuso, incidente o uso improprio.

RIMEDI ESCLUSIVI

I rimedi previsti nel presente documento costituiscono l'unica responsabilità di Nemtek (Pty) Ltd e gli unici ed esclusivi rimedi a disposizione degli acquirenti in caso di violazione della garanzia. Nemtek (Pty) Ltd non sarà responsabile per danni speciali, incidentali, consequenziali, diretti o indiretti, basati su contratto, atti illeciti o qualsiasi altro fondamento giuridico. La garanzia di cui sopra sostituisce qualsiasi altra garanzia, espressa, implicita o di legge, comprese, a titolo esemplificativo ma non esaustivo, le garanzie di commerciabilità e idoneità per uno scopo particolare.

NEMTEK
Electric Fencing Products

WENC_AGRI_BOX 02/25 Rev.1.4