NEMTEK
Electric Fencing Products

Agri Box: Protección del energizador y/o caja contra impactos

Manual de instrucciones



Kit Agri Box: Contenido y cantidades

1. 1 Agri Box
2. 3 abrazaderas de poste
3. 3 placas de refuerzo
4. 3 placas de protección contra impactos
5. **a**) 12 tornillos y pernos de bloqueo
   b) 8 tornillos y tuercas (galvanizados)
6. 4 tornillos de sombrerete M5x12 mm
7. 6 pernos de cercado M10,
   6 tuercas M10 y 12 arandelas
8. 6 aislantes de barra colectora
9. 2 cables de batería
10. 1 cable activo
11. 1 soporte para panel solar
    4 placas de panel solar
12. 2 paneles solares
13. 2 reguladores solares

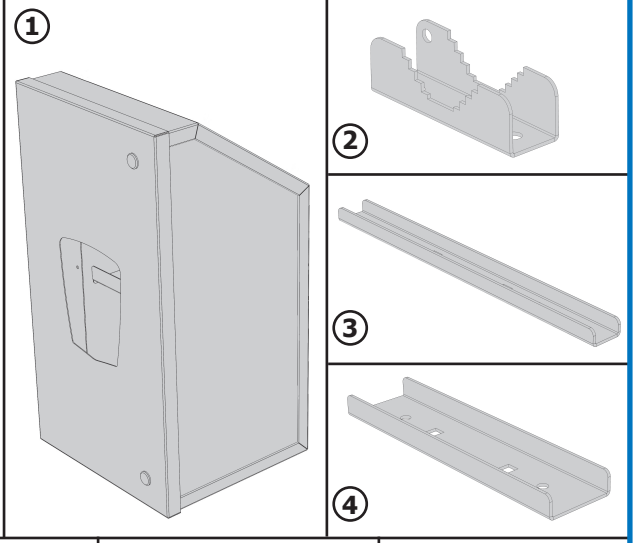

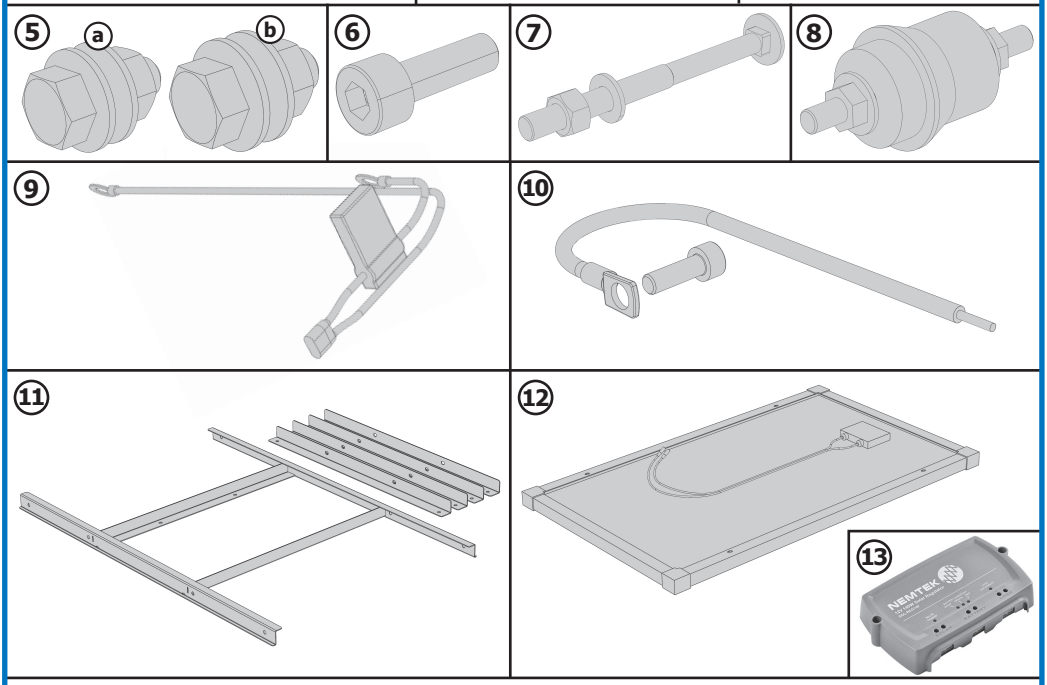

Herramientas necesarias para el montaje (no incluidas):

Para **5a**: llave, carraca y vaso n.º 13 · Para **5b**: llave, carraca y vaso n.º 14 · Llave n.º 17 · Llave Allen larga de 4 mm

Inserción del energizador Agri en el Agri Box

A Coloque el poste de montaje de 2,4 m en el suelo (diámetro máximo del poste de 76 mm)

B Coloque la Agri Box en el suelo, abra la puerta y deslice la tapa de la batería hacia fuera

C Coloque el energizador en la caja y conéctelo al mazo de cables mientras está en el suelo.

D Atornille el soporte del panel solar a la caja mientras está en el suelo

A



B



Agri Box sobre una superficie plana

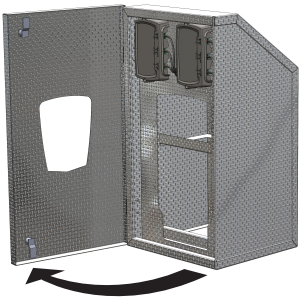

Abra la puerta



Deslice la tapa de la batería hacia fuera

C



Energizador en la caja (usar 4 tornillos de sombrerete M5x12 mm)

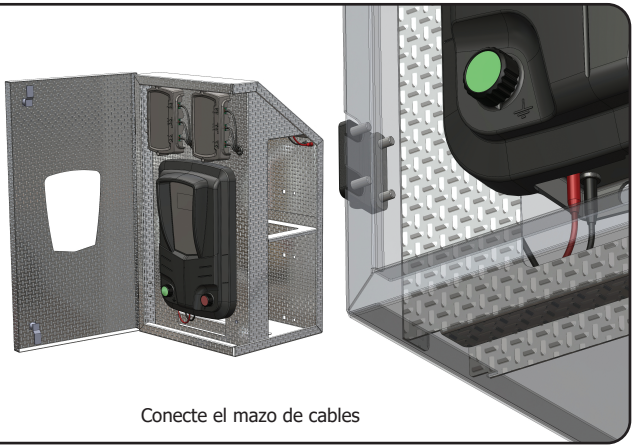

Conecte el mazo de cables

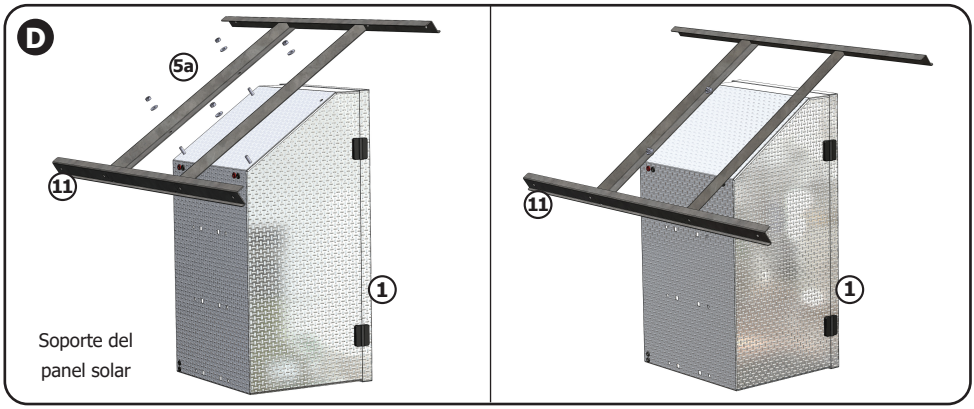

Montaje en poste de Agri Box

E Montaje de Agri Box en el poste

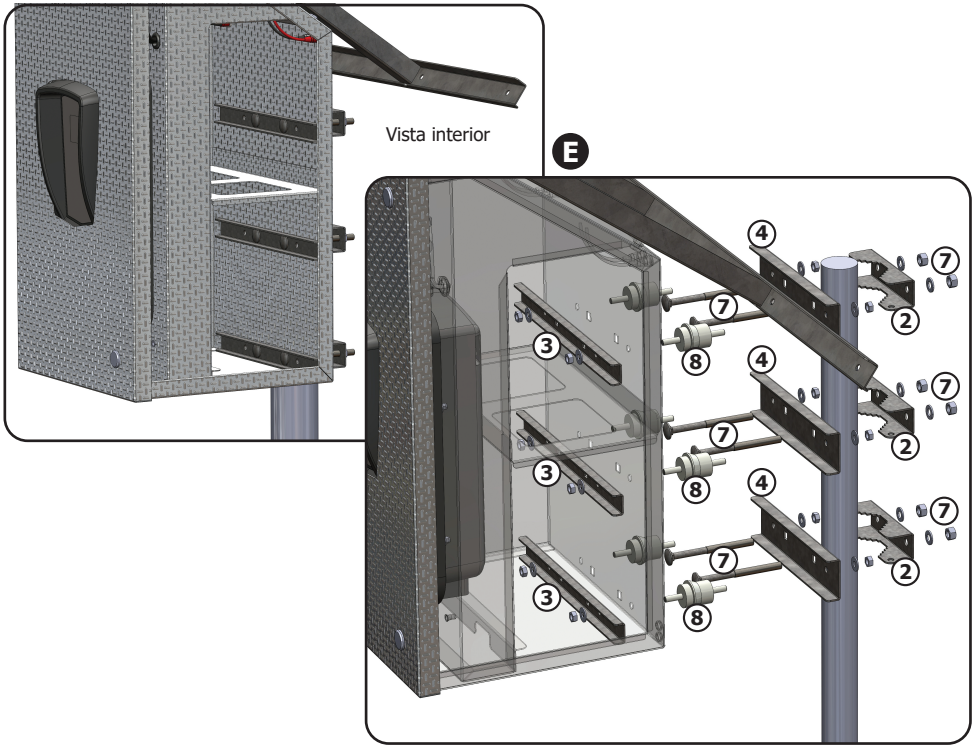

Tenga en cuenta lo siguiente: La parte superior del poste debe permanecer debajo del soporte del panel solar, como se muestra anteriormente

Procedimiento de instalación de la batería

F Antes de insertar las baterías, pase los cables de HT/cercado a través de los orificios de la parte posterior/inferior y conéctelos al energizador

G Conecte los mazos de cables de la batería a las baterías

H Instale la placa inferior de la batería y deslice las baterías dentro de la caja

I Conecte los enchufes de la batería al mazo de cables

J Deslice la tapa de la batería a su sitio, cierre la tapa y bloquéela

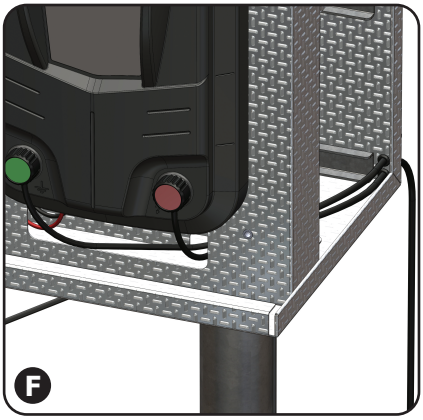

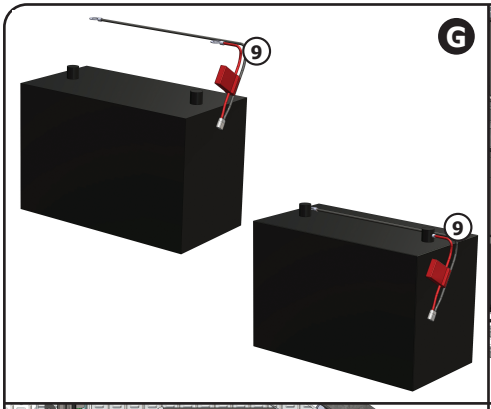

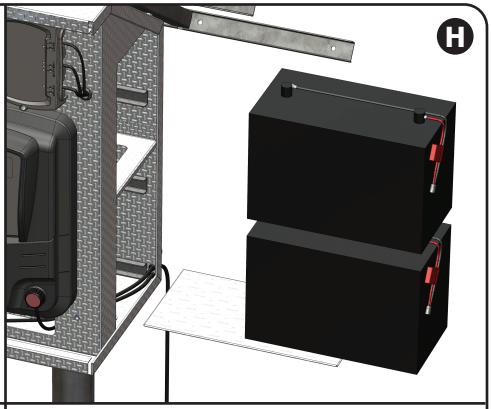

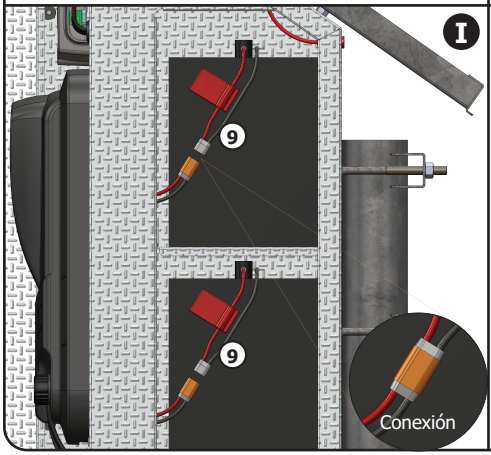

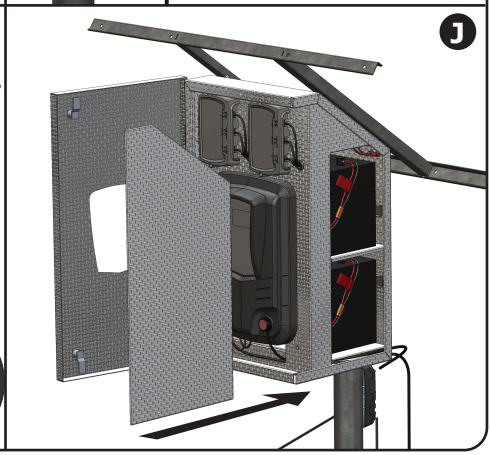

Instalación del panel solar

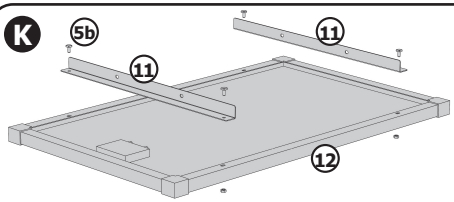

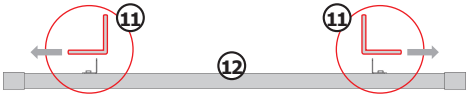

Al fijar las placas solares a los paneles solares, la orientación es crucial. Consulte la imagen anterior.

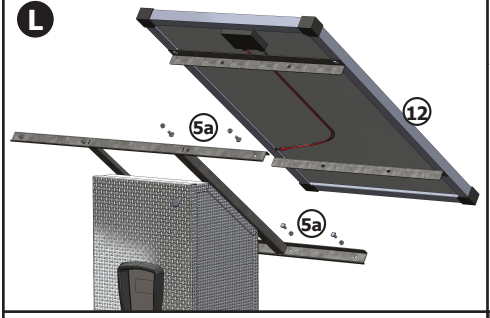

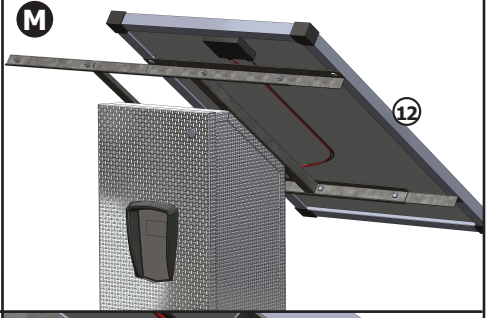

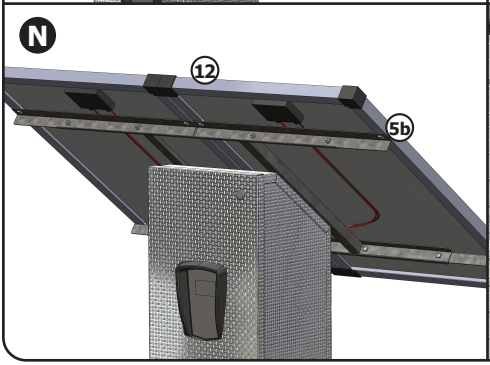

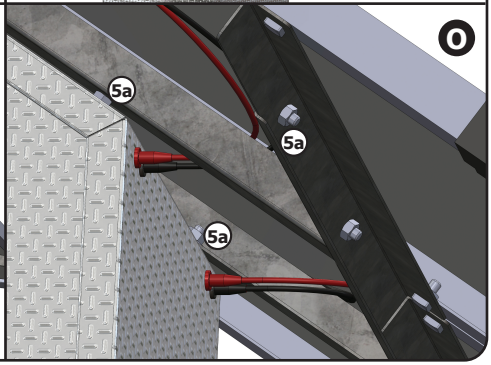

L Coloque los pernos suministrados para la instalación del panel solar en los orificios del bastidor

M Coloque el panel solar en el marco y alinee los pernos para fijarlos a las barras del panel solar

N Atornille el panel solar al bastidor

O Conecte los enchufes de la batería al mazo de cables

P **Tenga en cuenta lo siguiente: Solo para la opción de caja contra impactos -** Conecte el cable activo del terminal del energizador a la caja, tal como se muestra

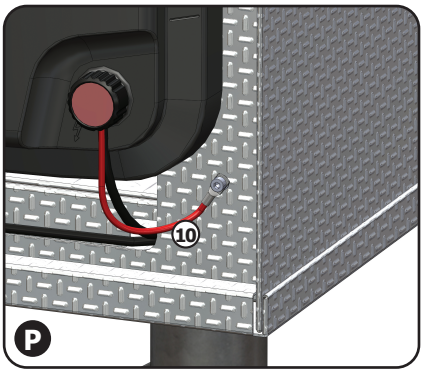

MANTENIMIENTO

1. Desconecte las baterías: Consulte la imagen J de la página 5
2. Desconecte los paneles solares: Consulte la imagen O en la página 6

GARANTÍA

A menos que se especifique lo contrario, todos los energizadores Nemtek tienen 2 años de garantía, y todos los demás componentes del cercado tienen una garantía de 1 año, a partir de la fecha de venta, contra defectos debidos a materiales o mano de obra defectuosos. Nemtek (Pty) Ltd, a su discreción, reparará o sustituirá cualquier producto que demuestre ser defectuoso.

Nemtek (Pty) Ltd no garantiza que el funcionamiento del producto sea ininterrumpido y esté totalmente libre de errores. Los productos defectuosos deberán devolverse a uno de los puntos de venta del Grupo Nemtek. El comprador deberá abonar todos los gastos de envío y otros gastos por la devolución del producto a Nemtek (Pty) Ltd.

LIMITACIÓN DE LA GARANTÍA

La garantía no se aplica a los defectos resultantes de causas de fuerza mayor, modificaciones realizadas por el comprador o cualquier tercero, uso indebido, negligencia, abuso, accidente o manejo inadecuado.

RECURSOS EXCLUSIVOS

Los recursos previstos en este documento son responsabilidad exclusiva de Nemtek (Pty) Ltd y los recursos únicos y exclusivos de los compradores en caso de incumplimiento de la garantía. Nemtek (Pty) Ltd no será responsable de ningún daño especial, accidental, consecuente, directo o indirecto, ya sea por contrato, agravio o cualquier otra teoría legal. La garantía anterior sustituye a cualquier otra garantía, ya sea expresa, implícita o legal, incluidas, entre otras, las garantías de comerciabilidad e idoneidad para un fin determinado.

NEMTEK
Electric Fencing Products

WENC_AGRI_BOX 02/25 Rev.1.4